Funkprotokoll BI

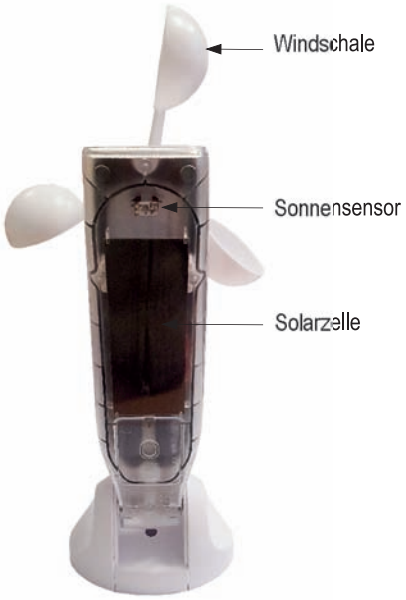

HR1300-WIND-BI - Wind- und Sonnensensor

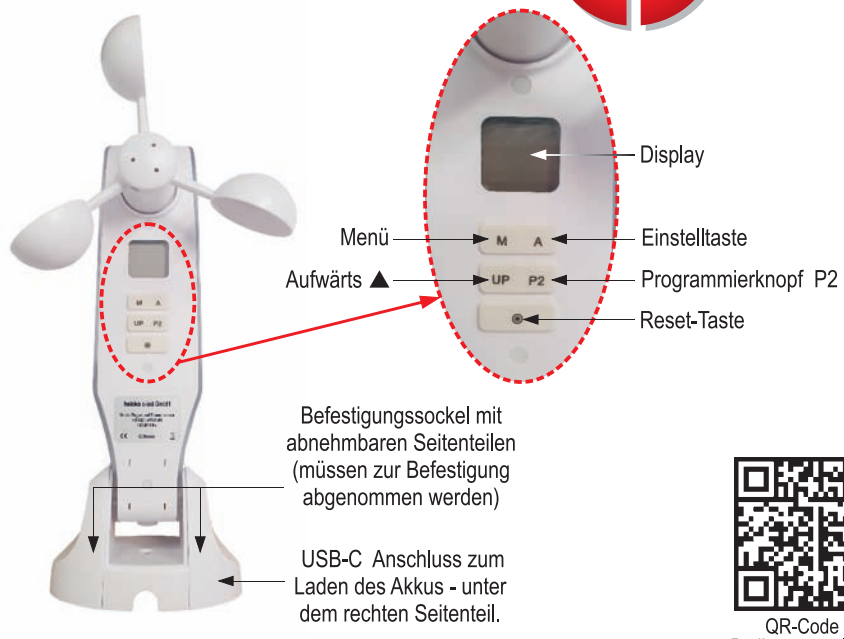

QR-Code für Bedienungsanleitung

Technische Daten

- Versorgung: Li-Io Akku 3,7 V DC (fest verbaut mit Ladeanschluss USB C)
- Frequenz 433,92 MHz
- Umgebungstemperatur: -10°C bis 60°C
- Schutzart: IP44
- Senderreichweite: 100 m im freien Feld

Hinweise

Achtung!
Lesen Sie vor der Inbetriebnahme die Bedienungsanleitungen des Wind- und Sonnensensors sowie auch des Funkrohrmotors/Empfängers aufmerksam durch und beachten Sie deren Hinweise. Vor der Inbetriebnahme ist der Sensor für mind. 5 Stunden mit der Solarzelle nach oben zeigend in der Sonne aufzuladen. Das Aufladen kann alternativ auch über den USB-C Anschluss erfolgen. Ohne ausreichende Aufladung ist der Wind- und Sonnensensor nicht betriebsbereit oder arbeitet ggf. nicht korrekt.

Wichtige Hinweise!
Der hier beschriebene Wind- und Sonnensensor ist ausschließlich für die Funksignalübertragung zu unseren Funkrohrmotoren sowie zu unseren Funkempfängern mit Funkprotokoll BI vorgesehen. Informationen darüber, welche Funkrohrmotoren / Empfänger über das Funkprotokoll BI verfügen, sind unter www.heicko.de oder www.heicko-bewegt.de zu finden.

Der Wind- und Sonnensensor ist **nicht** als alleiniges Bedienungselement für den Funkmotor vorgesehen. Verwenden für die eigentliche Bedienung einen unserer Handfunksender mit dem Funkprotokoll BI. Der Funkcode kann dann von einem Handfunksender zum Wind- und Sonnensensor kopiert werden. Der Wind- und Sonnensensor hat diese Kopierfunktion nicht und verfügt auch ansonsten nicht über die Programmierfunktion der erwähnten Handfunksender.

Die Funktionen der o.g. Funk-Motortypen und externen Empfänger können nur mit denen wie vor erwähnten Handfunksendern durchgeführt werden.

Vor dem Einsatz des Wind- und Sonnensensors sind die Endlagen für die Markise mit einem der o.g. Handfunksender gemäß der Anleitung des Motors/ des externen Empfängers einzustellen. Halten Sie auch die Anleitung des Handfunksenders bereit.

Hinweis!
Funksignale können durch andere Funksignale aus der näheren Umgebung beeinflusst bzw. gestört werden. Ebenso können Metallregale-/gegenstände, Stahlbewehrungen und metallische Leitungen in Decken und Wänden sowie elektromagnetische Abstrahlungen von Elektrogeräten die Funksignale stören.

Die Akku-Zelle wird durch die integrierte Solarzelle aufgeladen. Die Akku-Kapazität reicht bei dauerhafter Bewölkung ca. für 2 Wochen Betrieb. Nach längerer bewölkter Zeit ist es möglich, dass die Sensorsteuerung nicht zur Verfügung steht. Der Motor muss dann mit dem Handfunksender gesteuert werden. Angaben zu der Ladezeit des Akkus können nicht gemacht werden, da die Ladezeit wetterabhängig ist.
Alternativ kann die Akku-Zelle mit einem geeigneten Ladegerät über den USB-C Anschluss geladen werden.

Das Gerät ist dafür vorgesehen, die Windgeschwindigkeit und die Intensität des Tageslichts zu messen und in Abhängigkeit der eingestellten Werte entsprechende Funksignale an den Funkmotor zu senden, um die Markise ein- oder auszufahren. Für davon abweichende Einsatzgebiete ist das Gerät nicht geeignet und ebenso nicht zugelassen.

Montieren Sie das Gerät an einer geeigneten Stelle. Bäume, Sträucher sowie Gebäude und Gebäudeteile etc. beeinflussen die Messungen der Sensoren.

heicko e-ast gmbh
Käthe-Kollwitz-Straße 15
D-51545 Waldbröl

Kostenloses Bestellfax
0800 0 43 42 56

Tel.: +49 2291 9084 0
Fax: +49 2291 9084 50

www.heicko.de
verkauf@heicko.de

HR1300-WIND-BI.01_DE

Abmessungen (nicht maßstäblich)

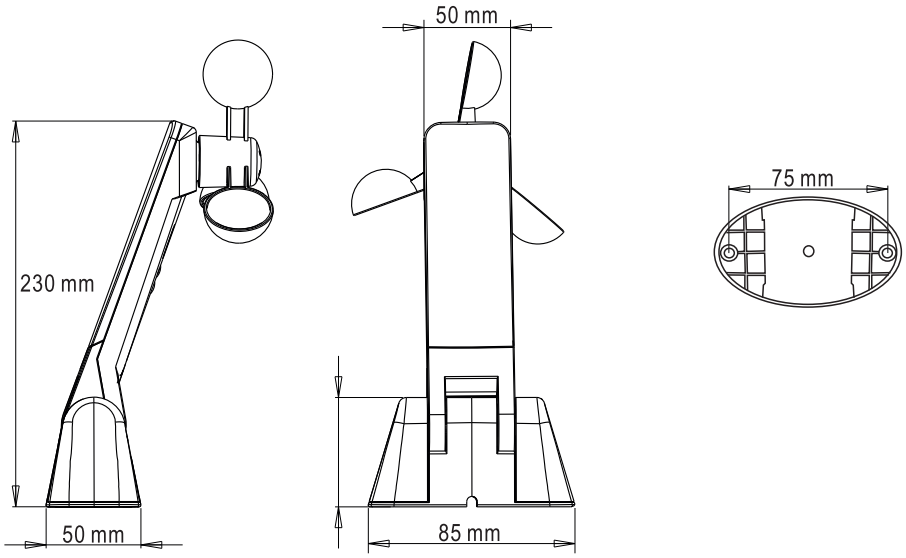

Montage

Hinweise!
Der Montageort ist so zu wählen, dass sich der Wind- und Sonnensensor möglichst nah zum Funkmotor befindet, damit die Funksignale zuverlässig übertragen werden können. Es können z.B. auch in unmittelbarer Nähe befindliche Bäume, Sträucher und hohe Mauern die Messungen der Sensoren negativ beeinflussen und somit unerwünschte Reaktionen der Markise auslösen. Ebenso können andere Funksysteme, welche in unmittelbarer Nähe mit der gleichen Frequenz (433,92 MHz) senden, die Sendesignale des Wind- und Sonnensensors beeinflussen. Solche Systeme sind dem Wind- und Sonnensensor möglichst fern zu halten.

Für eine einwandfreie Funktion muss der Wind- und Sonnensensor festsitzend montiert sein - Montagematerial liegt bei.
Es ist darauf zu achten, dass das Schalenlaufrad sich parallel zur Waagerechten bewegt bzw. seine Drehachse senkrecht angeordnet ist. Andernfalls entstehen Fehler bei der Messung der Windgeschwindigkeit.

Die Abbildungen unten zeigen verschiedene Varianten zur korrekten Montage. Allerdings zeigen auch 2 Abbildungen, wie der Wind- und Sonnensensor nicht montiert werden darf.

Durch den schwenkbaren Ausleger des Gerätes kann die Lage des Schalenlaufrades ggf. korrigiert werden.

Montage-Varianten

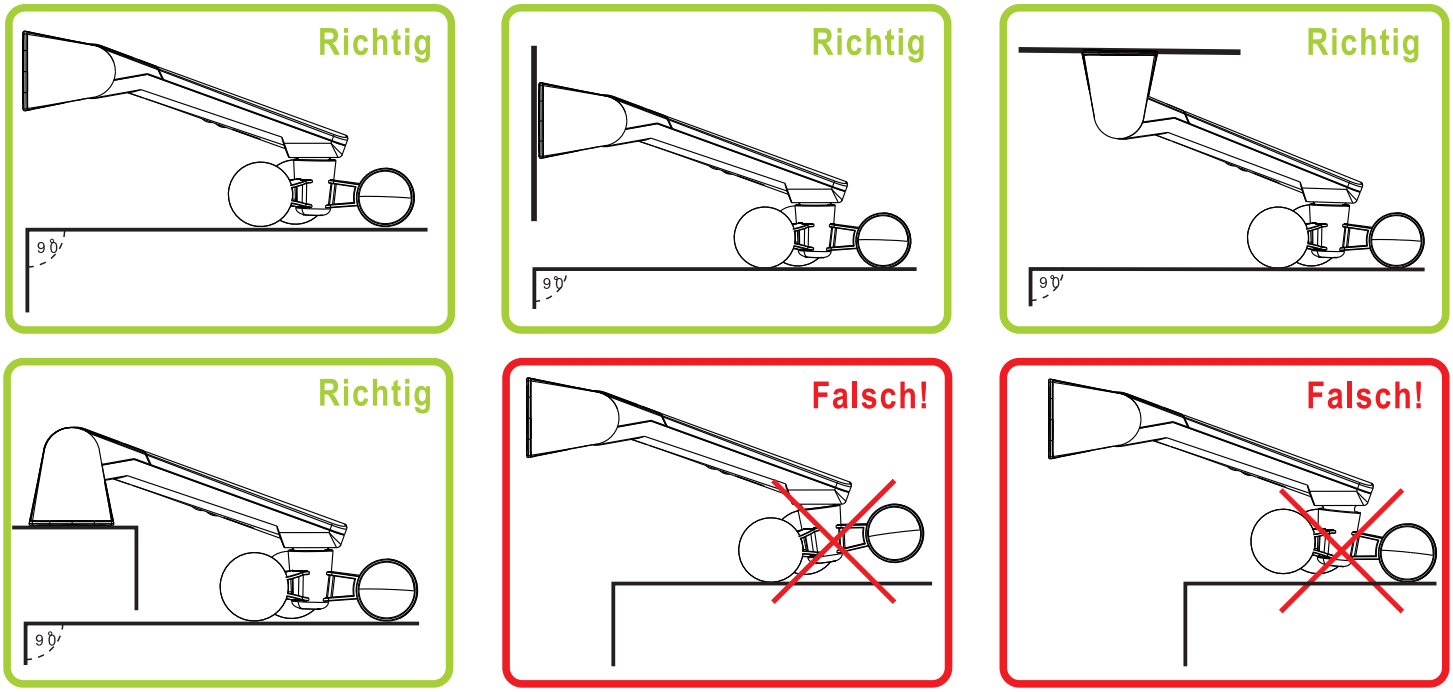

Display-Symbole

Display

Sonne

Wind

klux Beleuchtungsstärke

km/h Geschwindigkeit

Fortlaufender Anzeigewechsel

Akku-Anzeige

Sende-Signal

Einstellbereiche und Reaktionszeiten der Sensoren

- Wind: 0 - 180 km/h
- Beleuchtungsstärke: 0 - 100 kLux

- Wird der eingestellte Wert für Wind für ca. 3 Sek. überschritten, reagiert der Sensor und die Markise wird eingefahren. Wird der Wert für ca. 3 Min. unterschritten, wird die Markise ausgefahren.
- Liegt die Beleuchtungsstärke ca. 5 Minuten über dem Einstellwert, wird die Markise ausgefahren. Nach ca.15 Minuten unterhalb des Wertes, wird die Markise eingefahren.

Einstellungen

Das Display ist 30 Sekunden lang eingeschaltet. Nach 30 Sekunden (ohne Drücken) schaltet sich das Display automatisch ab.
Die Programmierung wird weiter im Hintergrund ausgeführt. Um das Display einzuschalten (für 30 Sekunden drücken Sie eine beliebige Taste (außer Reset-Taste)

1. Anzeige der realen Werte - Messwerte

2. Anzeige der aktuell eingestellten Werte - Werte für die Signalgebung

Werkseitig sind folgende Werte eingestellt: Sonne 10,0 kLux - Wind 10,0 km/h

Bei dieser Funktion blinken die Wettersymbole.

3. Individuelle Werte einstellen

Es werden zunächst immer die werkseitig eingestellten Werte angezeigt.

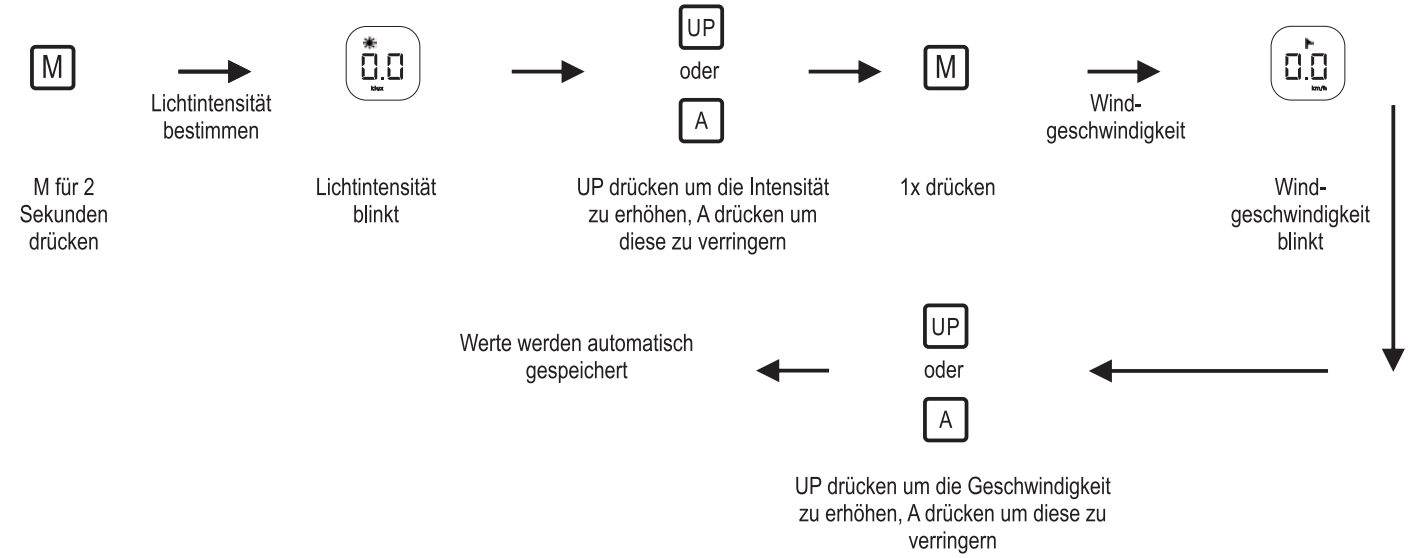

4. Wind- und Sonnensensor ein / ausschalten / zurücksetzen

Wichtig!
Bei dieser Funktion wird das Gerät auf die werkseitigen Standardwerte zurückgesetzt.

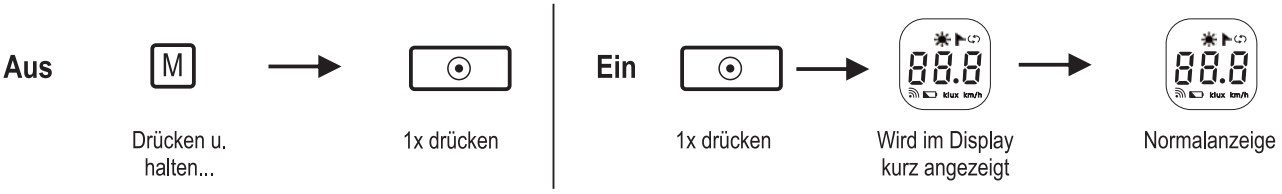

© heicko 2022 - Vervielfältigung und Nachdruck von Bildern, Texten und sonstigen Inhalten zu anderen als rein privaten Zwecken bedarf unserer ausdrücklichen und schriftlichen Einwilligung. Gegen die unzulässige Nutzung der Inhalte behalten wir uns alle rechtlichen Maßnahmen vor.

Technische Änderungen, Druckfehler und Irrtümer vorbehalten. Fotos und sonstige Abbildungen sind unverbindlich und können den Original-Artikeln ähnlich sein. Abbildungen können modell-/typenabhängig variieren.

Radio code BI

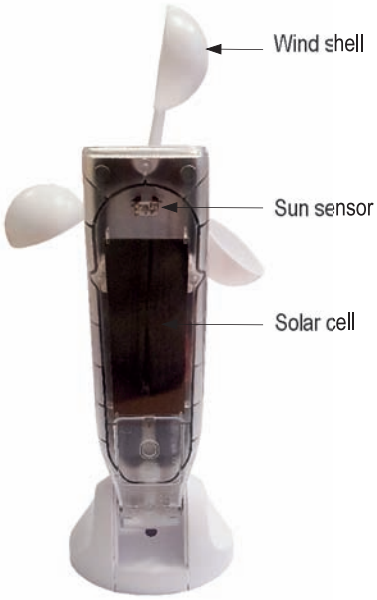

HR1300-WIND-BI - Wind- and sun sensor

QR-Code for User manual

Technical Data

- Supply: Li-Io Battery 3,7 V DC (permanently installed with USB C charging port)
- Frequency 433,92 MHz
- Ambient temperature: -10°C bis 60°C
- Protection type: IP44
- Transmitter range: 100 m (outdoors)

Notes

Attention!
Please carefully read the operating instructions of the wind- and sun sensor as well as the instructions of the tubular motor with built-in receiver / external receiver before commissioning and observe ist instructions. Before commissioning, the sensor must be charged in the sun for at least 5 hours with the solar cell pointing upwards. Alternatively, charging can also be done via the USB-C port. Without sufficient charging, the wind and sun sensor is not ready for operation or may not work correctly.

Important Notes!
The wind- and sun sensor described is exclusively intended for the transmission of radio signals to our tubular motors and external receivers with radio code BI. Information on which tubular motors with built-in receiver / external receivers have radio code BI is available at www.heicko.de or www.heicko-bewegt.de.

The wind- and sun sensor is **not** intended as the only control element for the tubular motor with built-in receiver. Use one of our emitters with radio code BI for the daily operation. The radio code can then be copied from an emitter to the wind- and sun sensor. The wind and sun sensor does not have this copy function and also does not have the programming function of the emitters..

The functions of the above mentioned tubular motors with built-in receiver and external receivers can only be implemented with those as previously mentioned emitters.

Before using the wind- and sun sensor, the limit positions of the awning must be set with the previously mentioned emitters according to the manual of the tubular motor / external receiver. Have the manual of the emitter ready too.

Note!
Radio signals can be influenced or disturbed by other radio signals from the surrounding area. Metal shelves / objects, steel reinforcements and metallic cables in ceilings and walls as well as electromagnetic radiation from electrical devices can also interfere with the radio signals.

The battery cell is charged by the integrated solar cell. With permanent cloudiness, the battery capacity is sufficient for approx. 2 weeks of operation. After a long cloudy period, the sensor control may not be available. The motor must then be controlled using the emitter. Information about the charging time of the battery cannot be given, because the charging time is dependant on the weather. Alternatively, the battery cell can be charged with a suitable charger via the USB-C port.

The device is intended to measure the wind speed and the intensity of daylight and, depending on the set values and send corresponding radio signals to the tubular motor in order to retract or move out the awning. The device is not suitable and not approved for other applications.

Mount the device at a suitable location. Trees, bushes as well as buildings and parts of buildings etc. influence the measurements of the sensors.

heicko e-ast gmbh
Käthe-Kollwitz-Straße 15
D-51545 Waldbröl

Kostenloses Bestellfax
0800 0 43 42 56

Tel.: +49 2291 9084 0
Fax: +49 2291 9084 50

www.heicko.de
verkauf@heicko.de

Dimensions (not to scale)

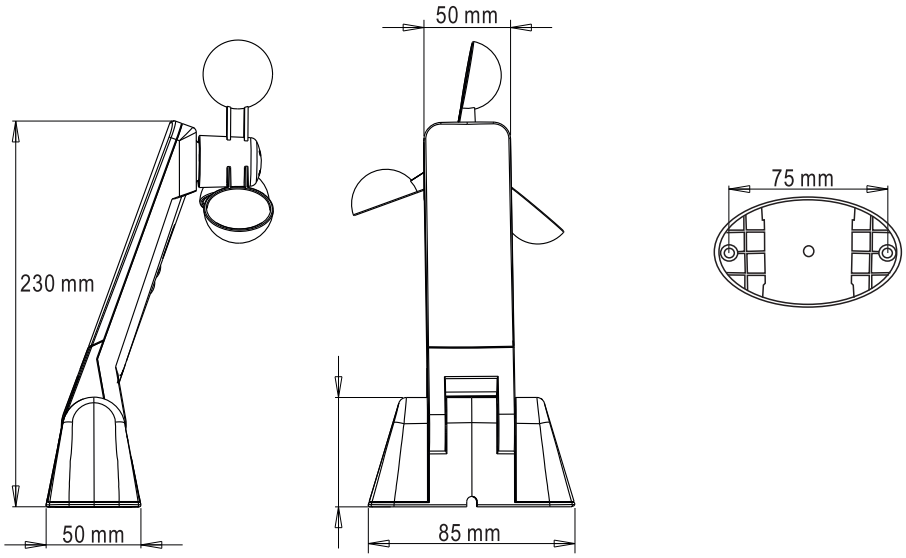

Assembly

Notes!
The installation location must be chosen so that the wind- and sun sensor is as close as possible to the tubular motor with built-in receiver so that the radio signals can be transmitted reliably. For example, Trees, shrubs and high walls in the immediate area may have a negative impact on the measurements of the sensors and thus trigger undesirable reactions of the awning. Likewise, other radio systems that transmit in the immediate are with the same frequency (433.92 MHz) can influence the transmission signals of the wind- and sun sensor. Such systems should be kept away from the wind- and sun sensors as far as possible.

The wind, rain and sun sensor must be securely installed for proper function - installation material is included.
It must be ensured that the shell impeller moves parallel to the horizontal or that its axis of rotation is arranged vertically. Otherwise errors will occur when measuring the wind speed.

The illustrations below show different variants for correct installation. However, 2 pictures show how the wind / rain and sun sensor must not be installed.

The position of the shell impeller can be corrected if necessary using the swiveling arm of the device.

Assembly variants

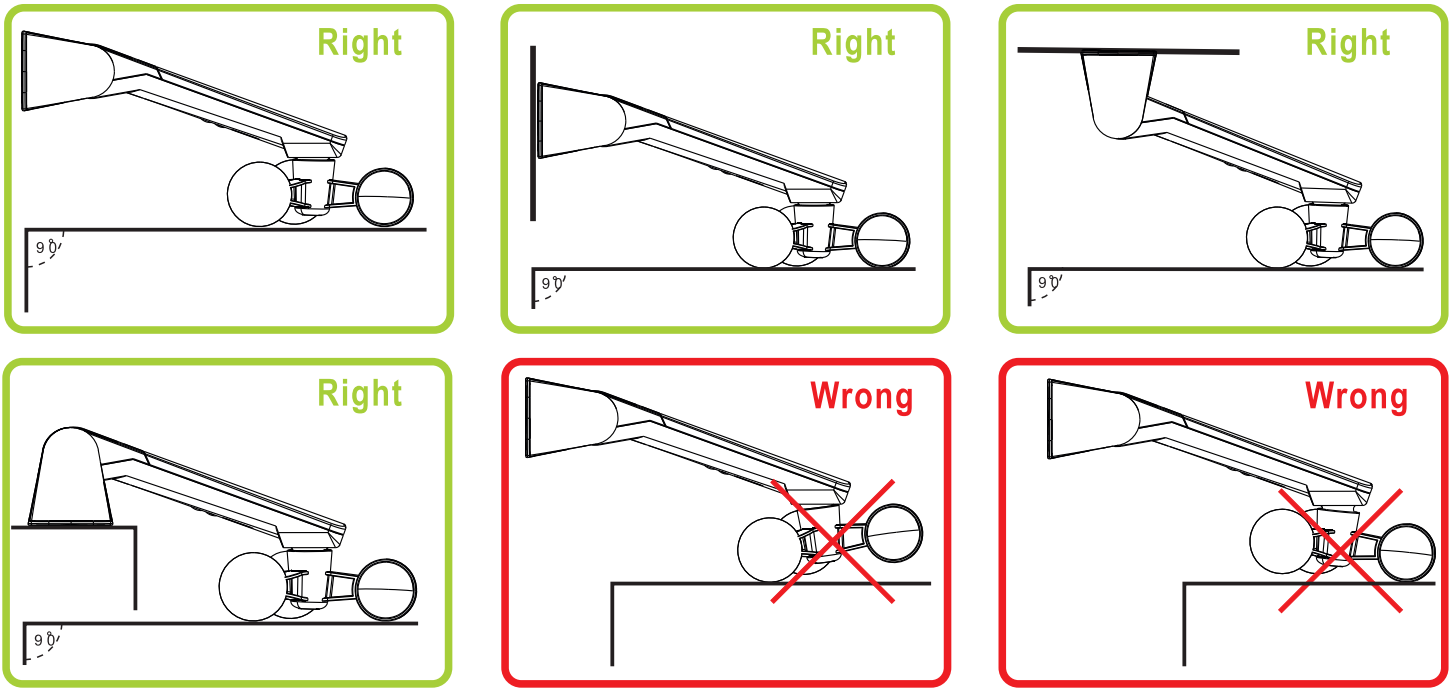

Display-Symbols

Display

Sun

Wind

klux Illuminance

km/h Speed

Continuous change of display

Battery indicator

Transmission signal

Setting ranges and response times of the sensors

- Wind: 0 - 180 km/h
- Illuminance: 0 - 100 kLux

- If the set value for wind is exceeded for approx. 3 seconds, the sensor reacts and the awning is retracted. If the value falls below approx. 3 minutes, the awning moves out.
- If the illuminance is approx. 5 minutes above the set value, the awning moves out. After approx. 15 minutes below the value, the awning is retracted.

Settings

The display is active for 30 seconds. After 30 seconds (without pressing) the display switches off automatically.
The programming continues to run in the background. To turn on the display (for 30 seconds press any button (except reset button).

1. Display of real values - measured values

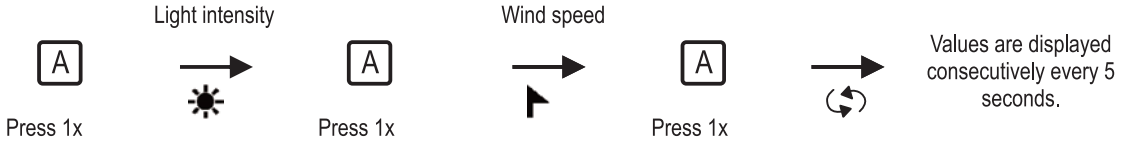

2. Display of the currently set values - values for signaling

The following values are set at the factory: Sun 10.0 kLux - Wind 10.0 km / h

With this function, the weather symbols flash.

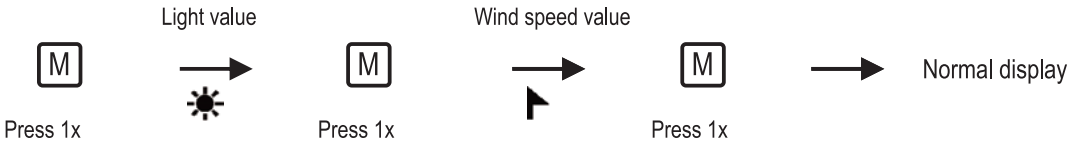

3. Set individual values

The factory-set values are always displayed first.

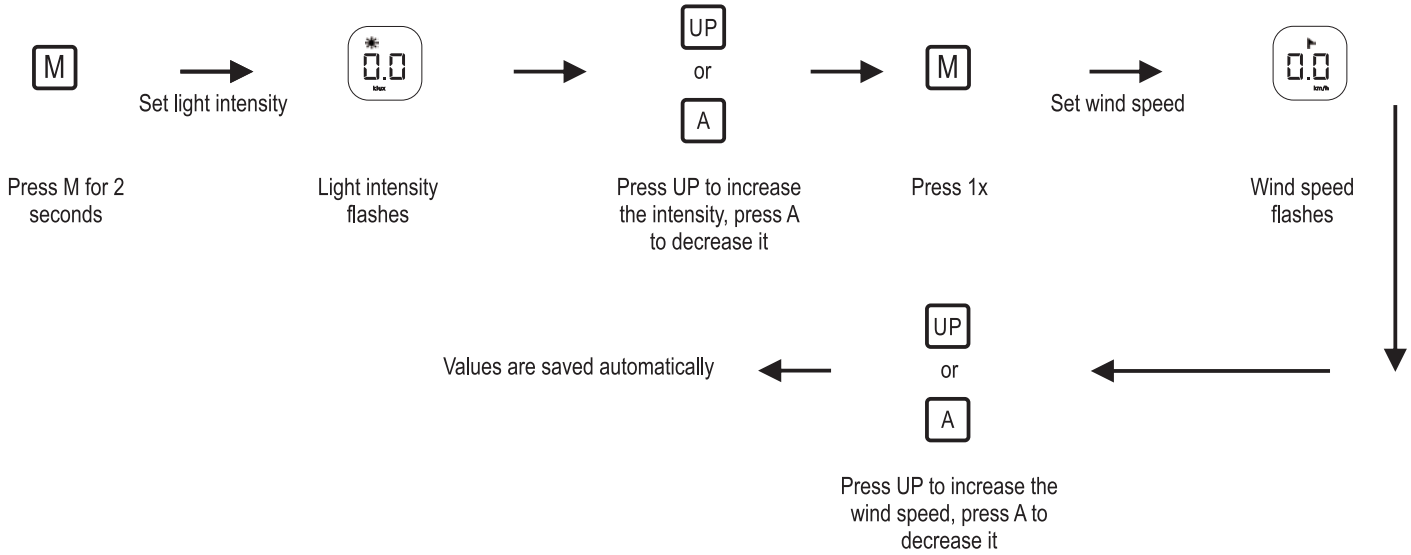

4. Switch wind- and sun sensor on / off / reset-function

Important!
After switching off and on, the set values are reset to the factory default values.

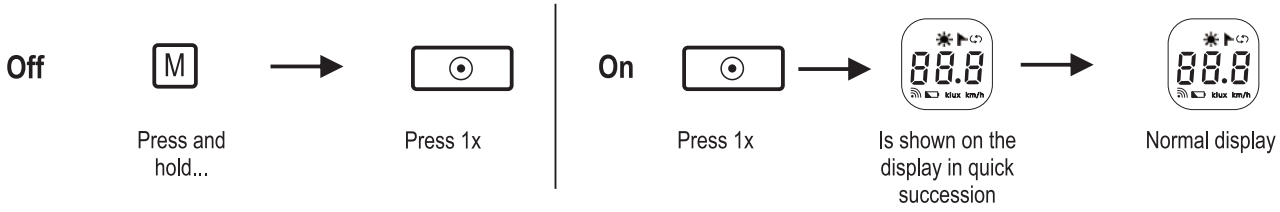

© heicko 2022 - Reproduction and reprinting of images, texts and other content for purposes other than purely private needs our express and written consent. We reserve the right to take legal action against the unauthorized use of the content.

Technical changes, printing errors and mistakes reserved. Photos and other illustrations are not binding and may be similar to the original items. Illustrations may vary from actual product depending on type and model.